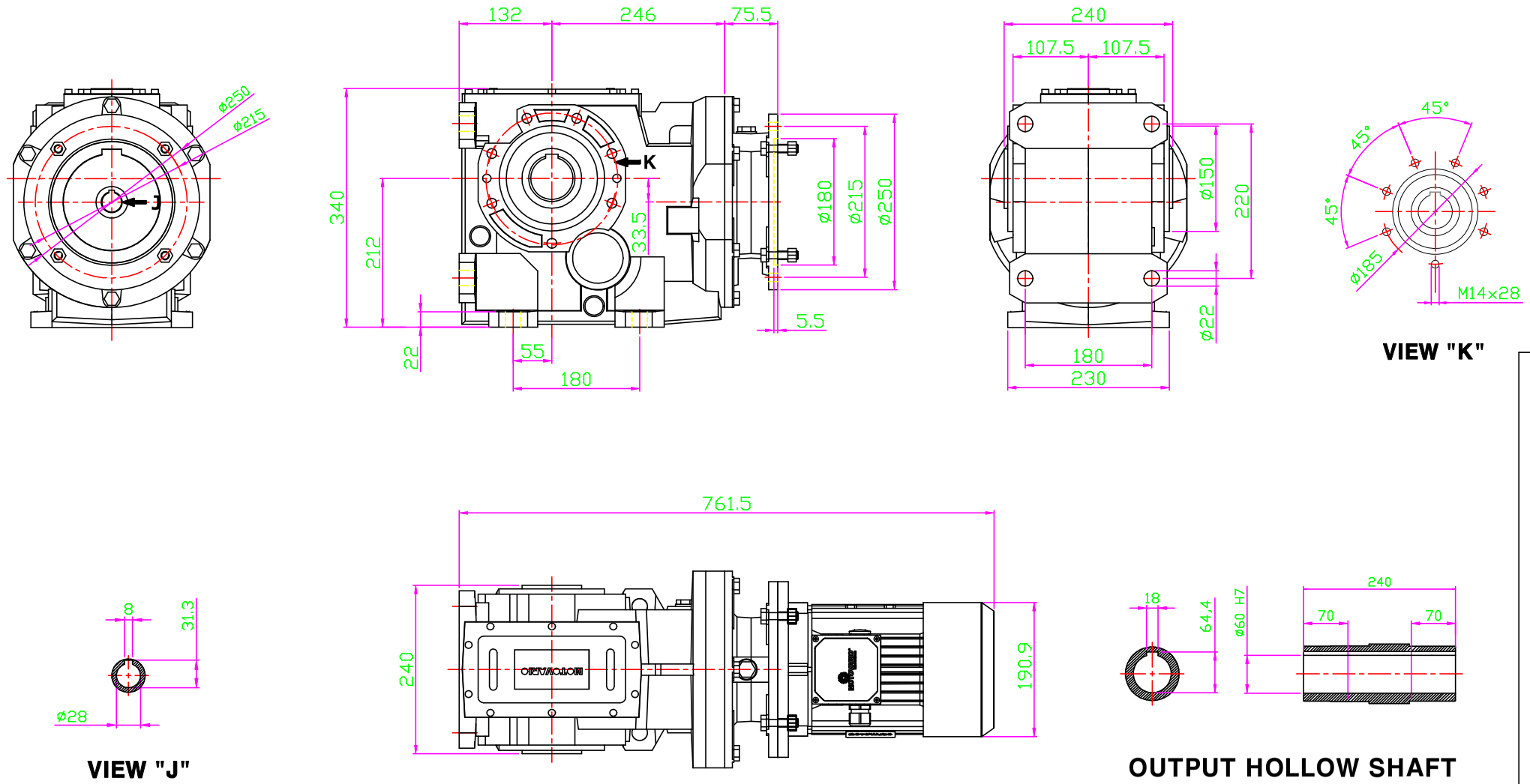

MODIFICHE
MODIFICATION

Pes / Weight	Q.ta/ty'	DENOMINAZIONE / DENOMINATION	SIGLA / STD	Materiale Material	STATO / STATE
		DIMENSIONALE			
COD. SAP		DISEGNO N. / DRAWING N. KJ-MOHB123002	SOSTITUISCE REPLAYS :	TRATTAMENTO TREATMENT	
DIAMETRI E SPALLAMENTI DA RETTIFICARE: TORNIRE SOVRAMETALLO SECONDO LA NI001		COMPLESSIVO GROUP : MOTOVARIO / HELICAL BEVEL REDUCER B123UC_FB_J_PAM100B5		PROFONDITA' CEMENTAZIONE HARDENING DEPTH	
DIAMETERS AND SHOULDERS TO BE GRINDED: TURNING STOCK ACCORDING TO NI001		VERSIONE VERSION : WITH MOTOR TH100B4-IMB5 _ 2,2 KW		DUREZZA HARDNESS	
				CODICE GREZZO BLANK CODE	

TOLLERANZE GENERALI DI LAVORAZIONE GENERAL TOLERANCE OF TOOLING			DATA DATE	SIGLA STD	SCALA : 1:1 SCALE : 1:1
ALBERI / SHAFTS h11	FORI / HOLES H11	DISEGNATO DESIGNER	10/08/13	C.M.	E
ANGOLI ± 30' ANGLES ± 30'	SMUSSI E RAGGI NON QUOTATI =0.8 CHAMFERS AND RADIUS NOT SPECIFIED=0.8	VISTO CHECK			

KUKJE (주)국제산업기계
Motovario Qualified Assembly Centre

MAC
MOTOVARIO ASSEMBLY CENTRE

MOTOVARIO
HEART OF MOTION

QUESTO DISEGNO E' PROPRIETA' ESCLUSIVA MOTOVARIO, NE E' VIETATA LA CESSIONE, LA RIPRODUZIONE O LA VISIONE A TERZI SENZA AUTORIZZAZIONE SCRITTA.
LA MOTOVARIO S.p.A. SI RISERVA IL PROPRIO DIRITTO A TUTELA DI LEGGE. MOTOVARIO S.p.A. MAGNIFICO DI SPECIALITA' MOTOVARIO DEL DISEGNO.
MOTOVARIO HAS THE EXCLUSIVE OWNERSHIP OF THIS DRAWING AND ASSUMES THE RIGHT OF ITS PROTECTION TO THE LAW. MOTOVARIO IS A TRADEMARK.
MOTOVARIO S.p.A. WILL REFUSE ANY OWN WRITTEN ACCORDING TO THE LAW. MOTOVARIO IS A TRADEMARK.
MOTOVARIO HAS THE EXCLUSIVE OWNERSHIP OF THIS DRAWING AND ASSUMES THE RIGHT OF ITS PROTECTION TO THE LAW. MOTOVARIO IS A TRADEMARK.