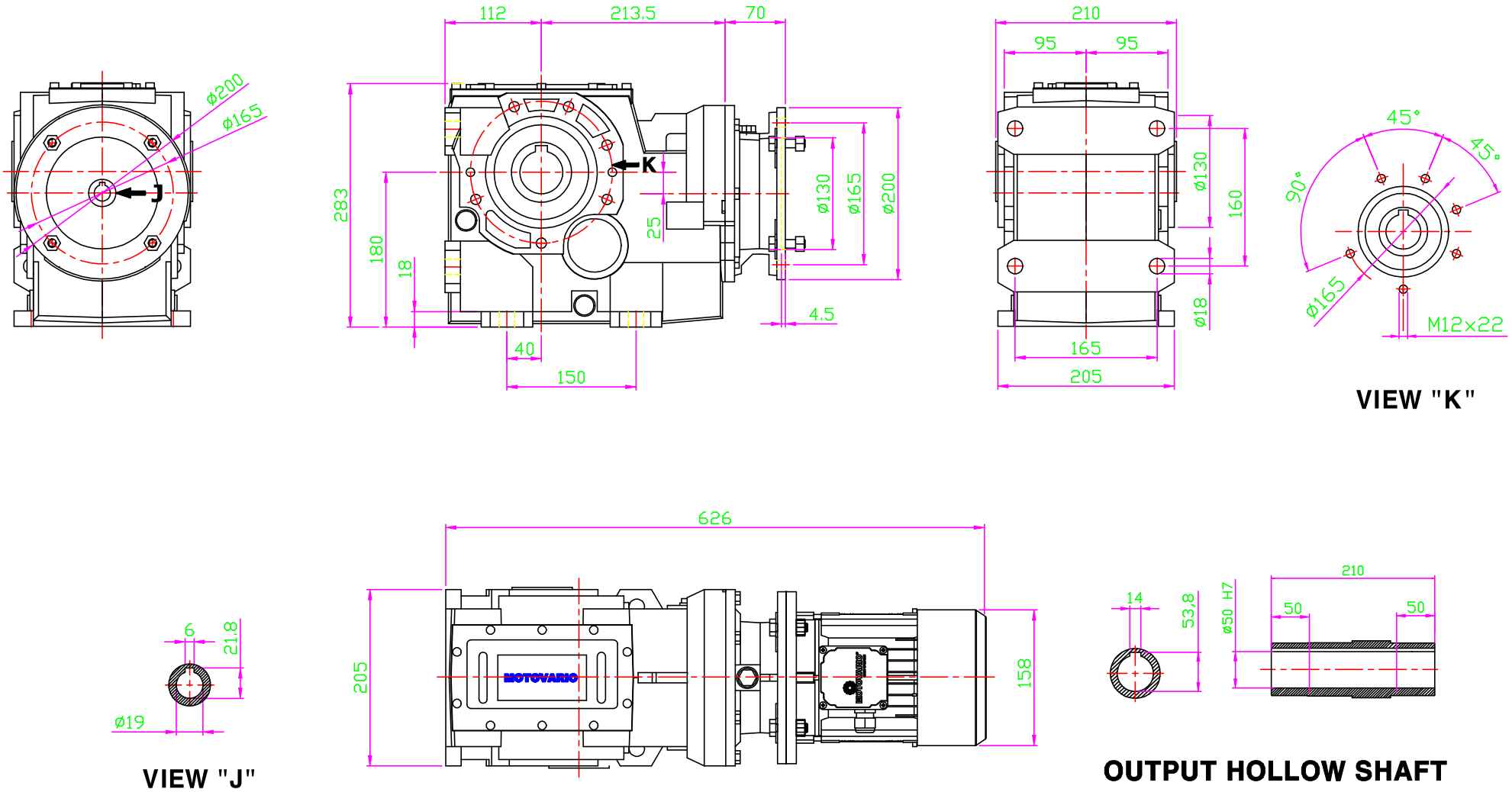


MODIFICHE
MODIFICATION

| Pes / Weight | Q.ta/ty' | DENOMINAZIONE / DENOMINATION | SIGLA / STD | Materiale Material | STATO / STATE |
|---|---|---|---|---|---|
| | | DIMENSIONALE | | | |
| COD. SAP | | DISEGNO N. / DRAWING N. KJ-MOHB103001 | SOSTITUISCE REPLAYS : | TRATTAMENTO TREATMENT | |
| DIAMETRI E SPALLAMENTI DA RETTIFICARE: TORNIRE SOVRAMETALLO SECONDO LA NI001 | | COMPLESSIVO GROUP : MOTOVARIO / HELICAL BEVEL REDUCER B103UC_PAM80B5 | | PROFONDITA' CEMENTAZIONE HARDENING DEPTH | |
| DIAMETERS AND SHOULDERS TO BE GRINDED: TURNING STOCK ACCORDING TO NI001 | | VERSIONE VERSION : WITH MOTOR TH80B4-IMB5 _ 0,75 KW | | DUREZZA HARDNESS | |
| | | | | CODICE GREZZO BLANK CODE | |

| TOLLERANZE GENERALI DI LAVORAZIONE GENERAL TOLERANCE OF TOOLING | | | DATA DATE | SIGLA STD | SCALA : 1:1 SCALE : 1:1 |
|---|---|---|---|---|---|
| ALBERI / SHAFTS h11 | FORI / HOLES H11 | DISEGNATO DESIGNER | 10/08/13 | C.M. | E |
| ANGOLI ± 30' ANGLES ± 30' | SMUSSI E RAGGI NON QUOTATI -0,8 CHAMFERS AND RADIUS NOT SPECIFIED-0,8 | VISTO CHECK | | | |

KUKJE (주)국제산업기계
Motovario Qualified Assembly Centre

MAC
MOTOVARIO ASSEMBLY CENTRE

MOTOVARIO
HEART OF MOTION

QUESTO DISEGNO E' PROPRIETA' ESCLUSIVA MOTOVARIO, NE E' VIETATA LA CESSIONE, LA RIPRODUZIONE O LA VISIONE A TERZI SENZA AUTORIZZAZIONE SCRITTA.
LA MOTOVARIO S.p.A. DISTRIBUE L'INTERO PRODOTTO A MARCA DI CUI SIA MOTOVARIO E' UN MARCHIO REGISTRATO.
MOTOVARIO HAS THE EXCLUSIVE OWNERSHIP OF THIS DRAWING AND ACCORDING TO THE LAW, MOTOVARIO IS A TRADEMARK.
THIS DRAWING MAY NOT BE USED, REPRODUCED OR DISTRIBUTED TO A THIRD PARTY WITHOUT OUR WRITTEN PERMISSION IS PROHIBITED.
MOTOVARIO S.p.A. WILL DEFEND HIS OWN RIGHTS ACCORDING TO THE LAW, MOTOVARIO IS A TRADEMARK.