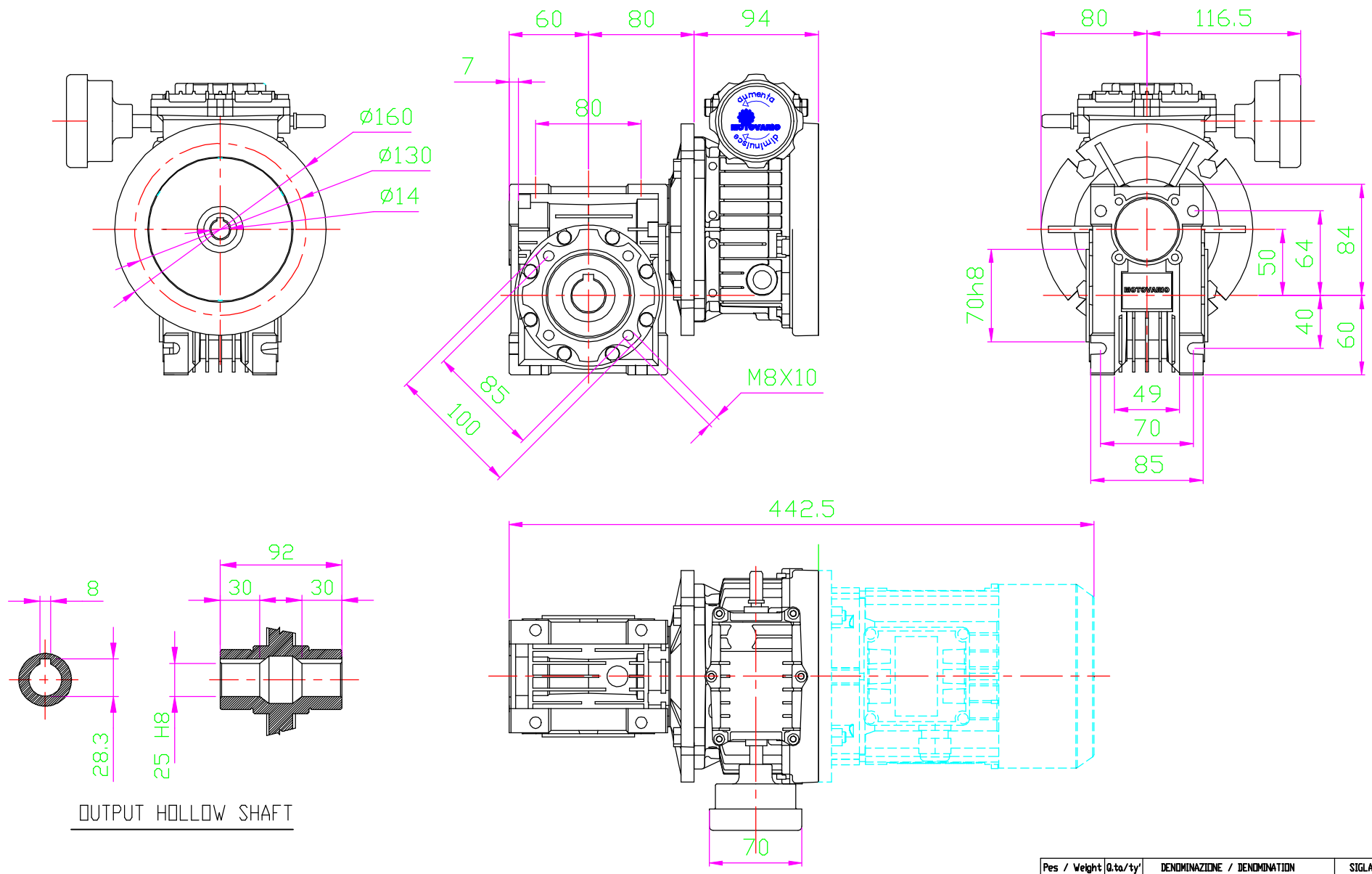

OUTPUT HOLLOW SHAFT

MODIFICHE
MODIFICATION

Pes / Weight	Q.ta/ty'	DENOMINAZIONE / DENOMINATION	SIGLA / STD	Materiale Material	STATO / STATE
		DIMENSIONALE			
COD. SAP		DISEGNO N. / DRAWING N. NO	SOSTITUISCE REPLAYS :	TRATTAMENTO TREATMENT	
DIAMETRI E SPALLAMENTI DA RETTIFICARE: TORNIRE SOVRAMETALLO SECONDO LA NI001		COMPLESSIVO GROUP : MOTOVARIO / SPEED VARIATORS TXF005-NMRV050		PROFONDITA' CEMENTAZIONE HARDENING DEPTH	
DIAMETERS AND SHOULDERS TO BE GRINDED: TURNING STOCK ACCORDING TO NI001		VERSIONE VERSION : WITH TS71B4-IMB5		DUREZZA HARDNESS	
				CODICE GREZZO BLANK CODE	

TOLLERANZE GENERALI DI LAVORAZIONE
GENERAL TOLERANCE OF TOOLING

ALBERI / SHAFTS h11	FORI / HOLES H11	DISEGNATO DESIGNER	DATA DATE	SIGLA STD	SCALA : 1:1 SCALE :
ANGOLI ± 30' ANGLES ± 30'	SMUSSI E RAGGI NON QUOTATI =0.8 CHAMFERS AND RADIUS NOT SPECIFIED=0.8	VISTO CHECK	01/05/13	C.M.	E

KUKJE (주)국제산업기계
Motovario Qualified Assembly Centre

MAC
MOTOVARIO ASSEMBLY CENTRE

MOTOVARIO
HEART OF MOTION

QUESTO DISEGNO E' PROPRIETA' ESCLUSIVA MOTOVARIO, NE E' VIETATA LA CESSIONE, LA RIPRODUZIONE O LA VISIONE A TERZI SENZA AUTORIZZAZIONE SCRITTA.
LA MOTOVARIO S.p.A. DETTA LA "TRIPLE" DIRITTI A NORMA DI LEGGE. MOTOVARIO E' UN MARCHIO REGISTRATO.
MOTOVARIO HAS THE EXCLUSIVE OWNERSHIP OF THIS DRAWING AND ASSIGNMENT. REPRODUCTION OR REDISTRIBUTION TO A THIRD PARTY WITHOUT OUR WRITTEN PERMISSION IS PROHIBITED.
MOTOVARIO S.p.A. VI. 1 PIZZA 1 MAI 1945 PERSONAL ACCORDING TO THE LAW. MOTOVARIO IS A TRADEMARK.