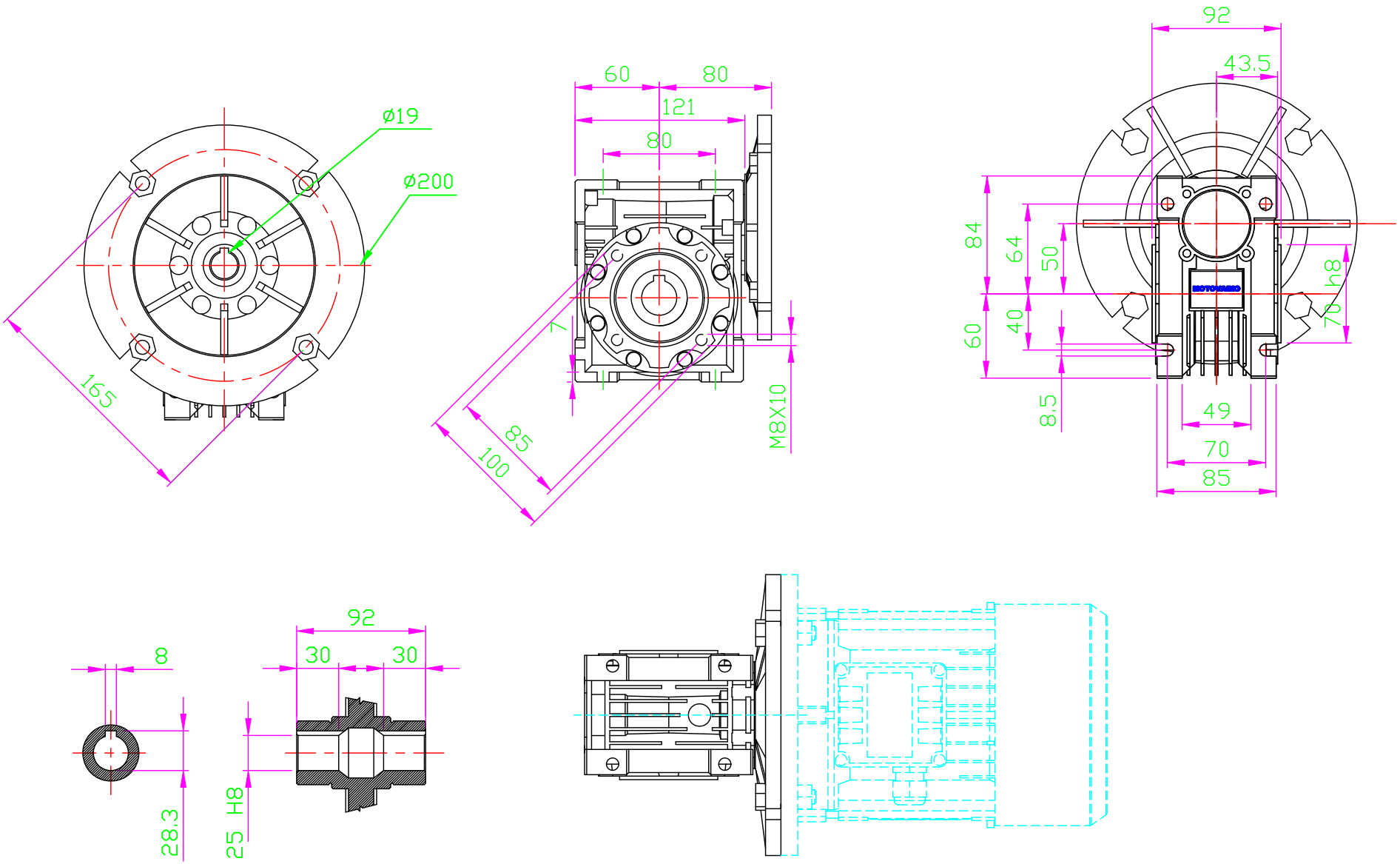

OUTPUT HOLLOW SHAFT

Pes / Weight	Q.ta/ty'	DENOMINAZIONE / DENOMINATION	SIGLA / STD	Materiale Material	MODIFICHE MODIFICATION STATO / STATE
		DIMENSIONALE			
COD. SAP		DISEGNO N. / DRAWING N. NMRV050 80B5	SOSTITUISCE REPLAYS :	TRATTAMENTO TREATMENT	
DIAMETRI E SPALLAMENTI DA RETTIFICARE: TORNIRE SOVRAMETALLO SECONDO LA NI001		COMPLESSIVO GROUP : MOTOVARIO NMRV050 80B5		PROFONDITA' CEMENTAZIONE HARDENING DEPTH	
DIAMETERS AND SHOULDERS TO BE GRINDED: TURNING STOCK ACCORDING TO NI001		VERSIONE VERSION : WITH MOTOR TS80B4-IMB5		DUREZZA HARDNESS	
				CODICE GREZZO BLANK CODE	
TOLLERANZE GENERALI DI LAVORAZIONE GENERAL TOLERANCE OF TOOLING					
ALBERI / SHAFTS h11 FORI / HOLES H11		DISEGNATO DESIGNER	DATA DATE 01/05/13	SIGLA STD C.M.	SCALA : 1:1 SCALE :
ANGOLI ± 30' ANGLES ± 30'	SMUSSI E RAGGI NON QUOTATI -0.8 CHAMFERS AND RADIUS NOT SPECIFIED-0.8	VISTO CHECK			

KUKJE (주)국제산업기계
Motovario Qualified Assembly Centre

MAC
MOTOVARIO ASSEMBLY CENTRE

MOTOVARIO HEART OF MOTION

MOTOVARIO S.p.A. WILL REFUSE THIS DOCUMENT ACCORDING TO THE LAW. MOTOVARIO IS A TRADEMARK.