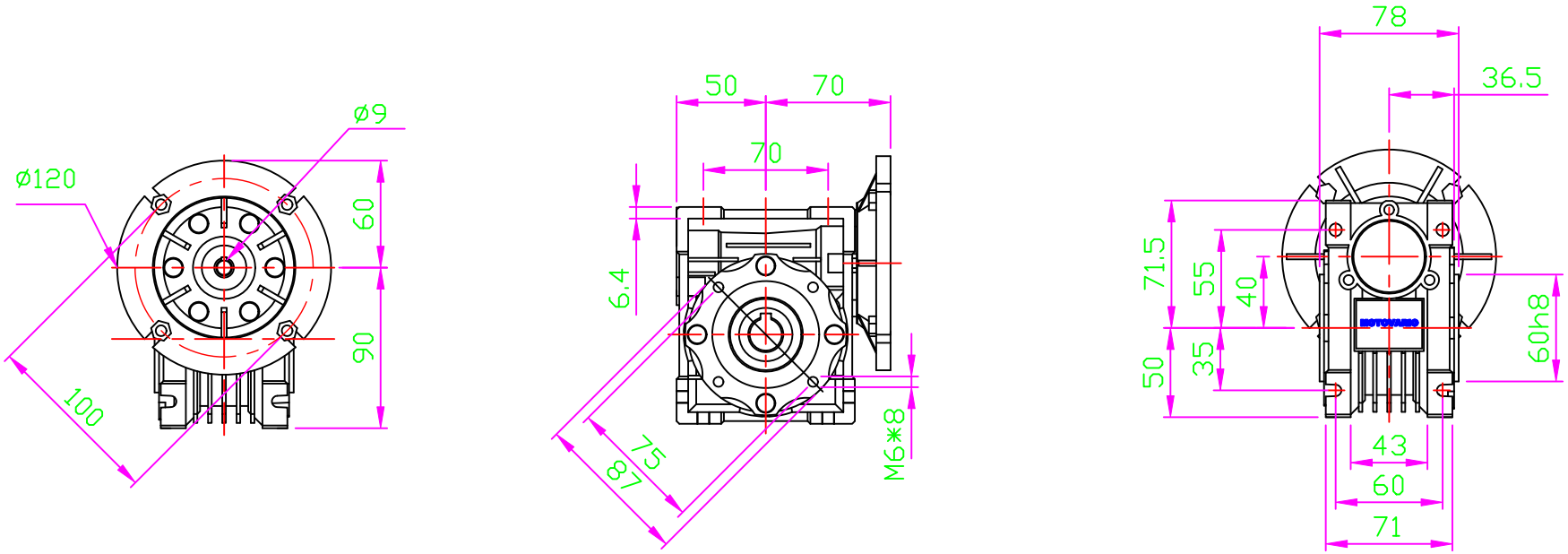


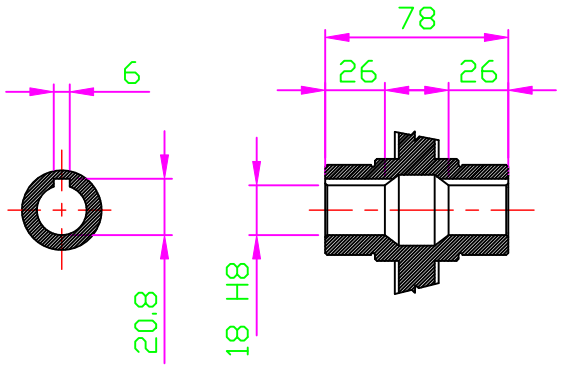


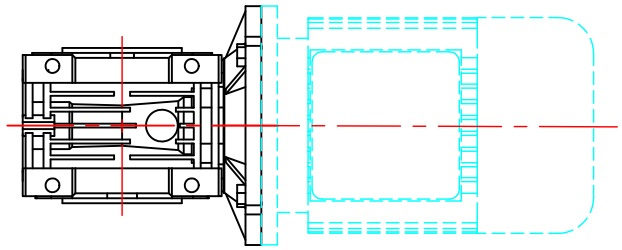

OUTPUT HOLLOW SHAFT

| Pes / Weight | Q.ta/ty' | DENOMINAZIONE / DENOMINATION | SIGLA / STD | Materiale Material | STATO / STATE |
|---|---|---|---|---|---|
| | | DIMENSIONALE | | | |
| COD. SAP | | DISEGNO N. / DRAWING N. NMRV040 56B5 | SOSTITUISCE REPLAYS : | TRATTAMENTO TREATMENT | |
| DIAMETRI E SPALLAMENTI DA RETTIFICARE: TORNIRE SOVRAMETALLO SECONDO LA NI001 | | COMPLESSIVO GROUP : MOTOVARIO NMRV040 56B5 | | PROFONDITA' CEMENTAZIONE HARDENING DEPTH | |
| DIAMETERS AND SHOULDERS TO BE GRINDED: TURNING STOCK ACCORDING TO NI001 | | VERSIONE VERSION : | | DUREZZA HARDNESS | |
| | | | | CODICE GREZZO BLANK CODE | |

MODIFICHE MODIFICATION

| TOLLERANZE GENERALI DI LAVORAZIONE GENERAL TOLERANCE OF TOOLING | | | DATA DATE | SIGLA STD | SCALA : 1:1 SCALE : |
|---|---|---|---|---|---|
| ALBERI / SHAFTS h11 | FORI / HOLES H11 | DISEGNATO DESIGNER | 01/05/13 | C.M. | E |
| ANGOLI ± 30' ANGLES ± 30' | SMUSSI E RAGGI NON QUOTATI -0.8 CHAMFERS AND RADIUS NOT SPECIFIED-0.8 | VISTO CHECK | | | |

KUKJE (주)국제산업기계
Motovario Qualified Assembly Centre

MAC
MOTOVARIO ASSEMBLY CENTRE

MOTOVARIO HEART OF MOTION

QUESTO DISEGNO E' PROPRIETA' EXCLUSIVA MOTOVARIO, NE E' VIETATA LA CESSIONE. LA RIPRODUZIONE O LA VISIONE A TERZI SENZA AUTORIZZAZIONE SCRITTA.
LA MOTOVARIO S.p.A. DISTRIBUISCE PRODOTTI MOTOVARIO IN LEGGE, MOTOVARIO E' AN INDEPENDENT DISTRIBUTOR.
MOTOVARIO DOES NOT CONSTRUCT, MANUFACTURE OR MAKE THE PRODUCTS OF MOTOVARIO. THE REPRODUCTION OR DISTRIBUTION TO A THIRD PARTY WITHOUT OUR WRITTEN PERMISSION IS PROHIBITED.
MOTOVARIO S.p.A. VALL. REFERS NOT OWN RIGHTS ACCORDING TO THE LAW. MOTOVARIO IS A TRADEMARK.